Title	Spring Cup 2021 南関東大会 一般2日目
Date	2021年8月1日
Place	三郷市江戸川運動公園多目的広場

1	A	富士高校 STALLIONS
2	B	東京ホットボーイズ
3	C	ウルブズ
4	D	TOKYO SUPERB RAVENS
5	E	NAKANO HUBS

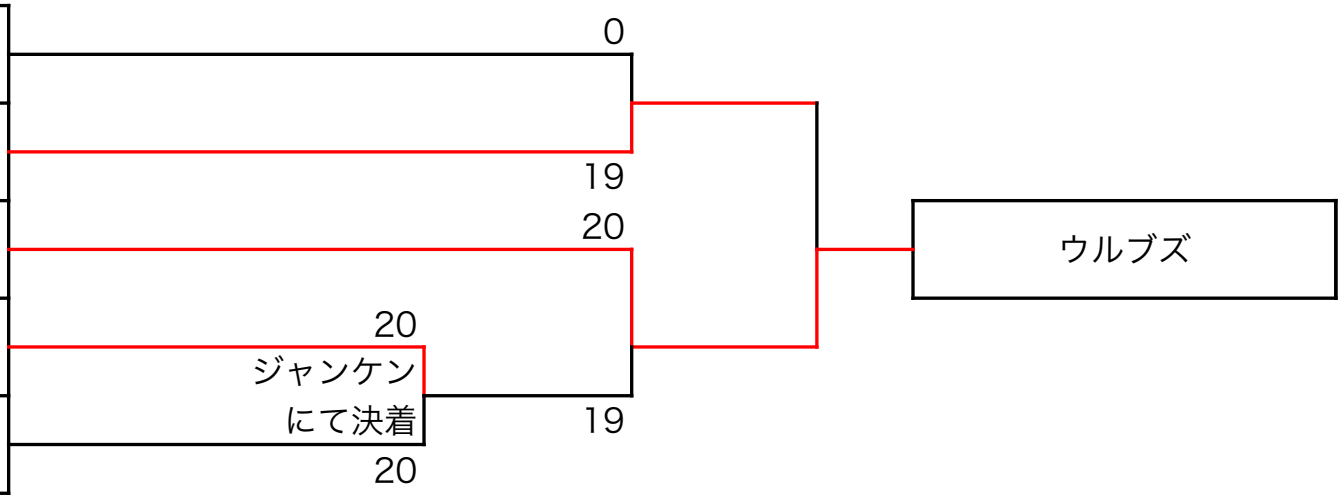
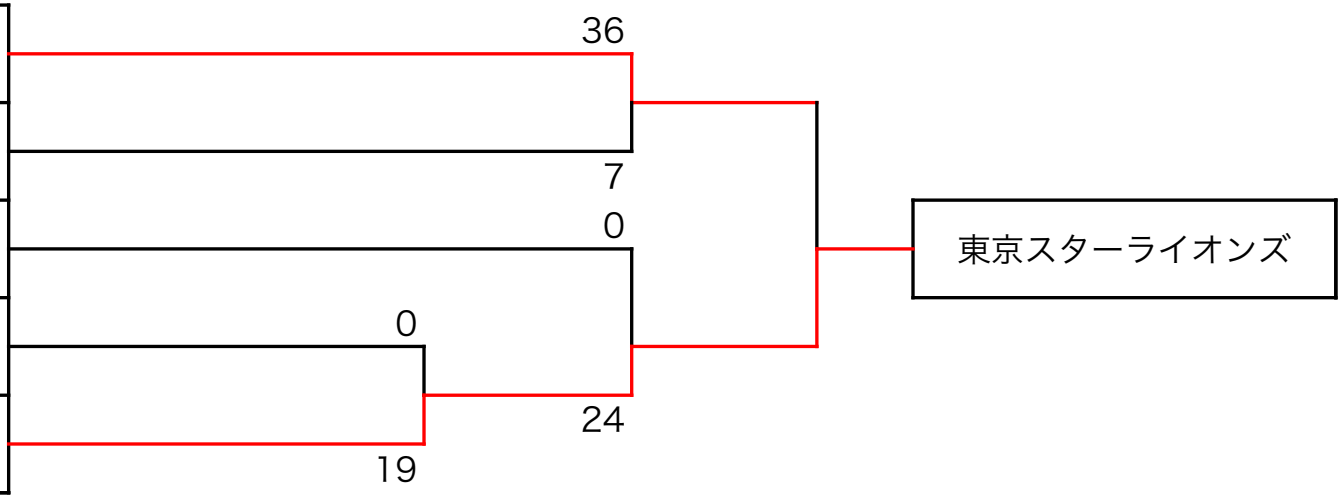
6	F	Gators0603
7	G	信州&関西外大
8	H	RED ZONE
9	I	東京レイダース
10	J	東京スターライオンズ